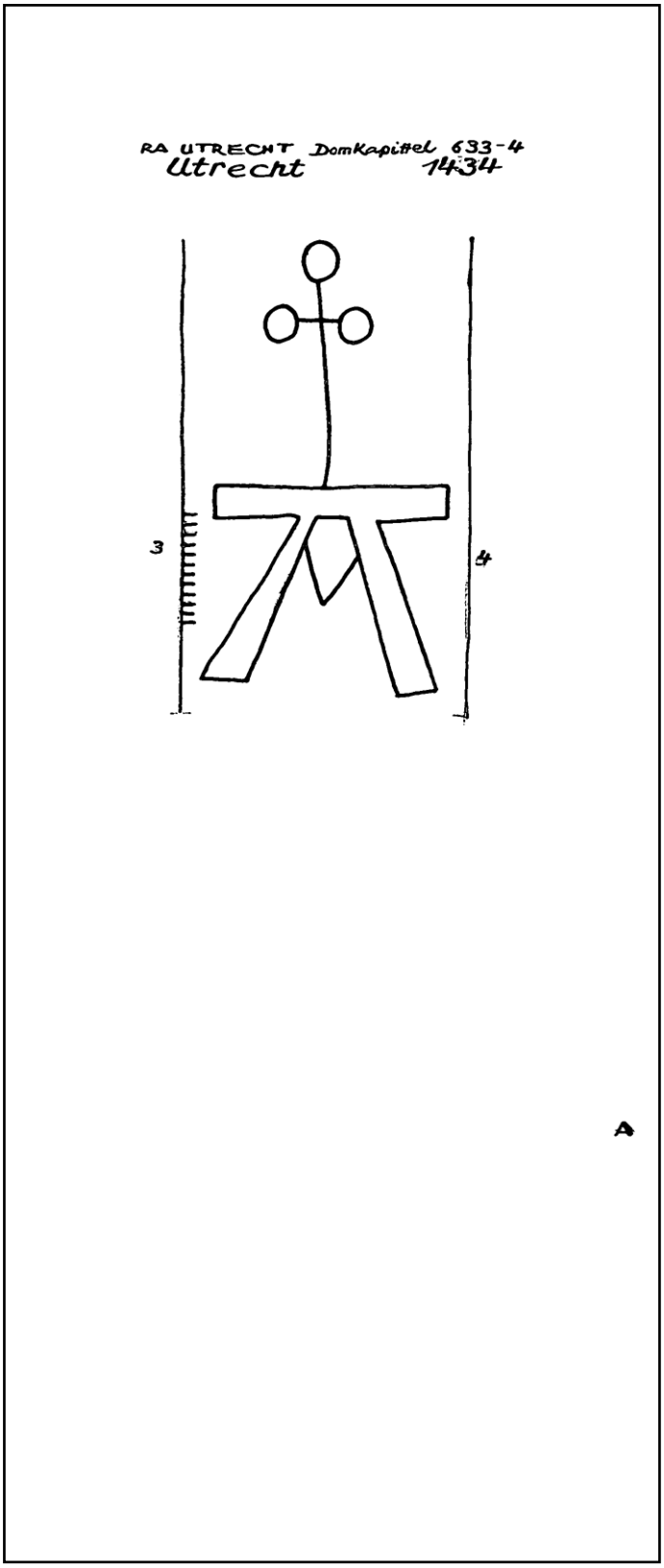

1 cm

Wasserzeichen-Informationssystem

www.wasserzeichen-online.de

Referenznummer	NL8370-PO-26411
Permalink	https://www.wasserzeichen-online.de/wzis/?ref=NL8370-PO-26411
Motivgruppe	Buchstaben/Ziffern - ein Buchstabe - Buchstabe A - frei, mit Beizeichen - Kugelkreuz - ohne weiteres Beizeichen - Mittelbalken einkonturig
Quelle	Niederlande, Utrecht, Rijksarchief, Utrecht, Domkapittel 633-4
	1434, Utrecht Papier
Bemerkungen	A
Abmessungen	|| 39 mm, Breite 35 mm, Höhe 63 mm
Piccard-Online	http://www.piccard-online.de/?nr=26411