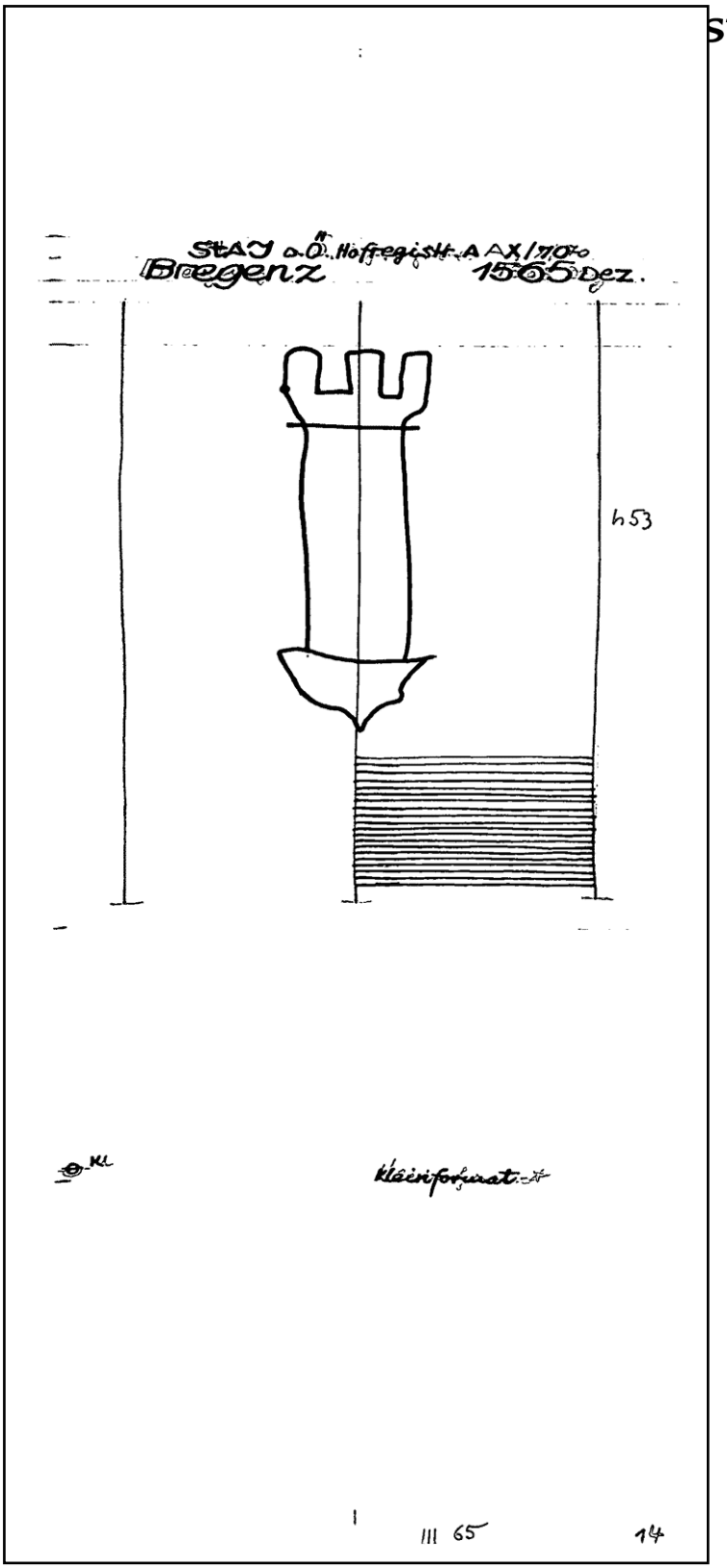
StAJ a.O. Hofregist. A AX/70
Bregenz 1565 Dez.
h53
Kl
Kleinformat
III 65
14

1 cm

Wasserzeichen-Informationssystem
www.wasserzeichen-online.de

Referenznummer	AT3800-PO-100330
Permalink	https://www.wasserzeichen-online.de/wzis/?ref=AT3800-PO-100330
Motivgruppe	Realien - Bauwerke - Turm (mit Zinnen) - ein Turm, frei - ohne Anbau - ohne Fenster - ohne Wulst - ohne Beizeichen
Quelle	Österreich, Innsbruck, Tiroler Landesarchiv, Innsbruck, o.Ö. Hofregistratur A X/70 1565, Bregenz Papier K, Kleinformat
Abmessungen	|| 65 mm, Breite 21 mm, Höhe 53 mm
Piccard-Online	http://www.piccard-online.de/?nr=100330
Piccard-Findbücher Online	https://wzma.at/loadRepWmark.php?rep=PPO&refnr=3-2-14 (Band 3, Abteilung 2, Nr. 14)