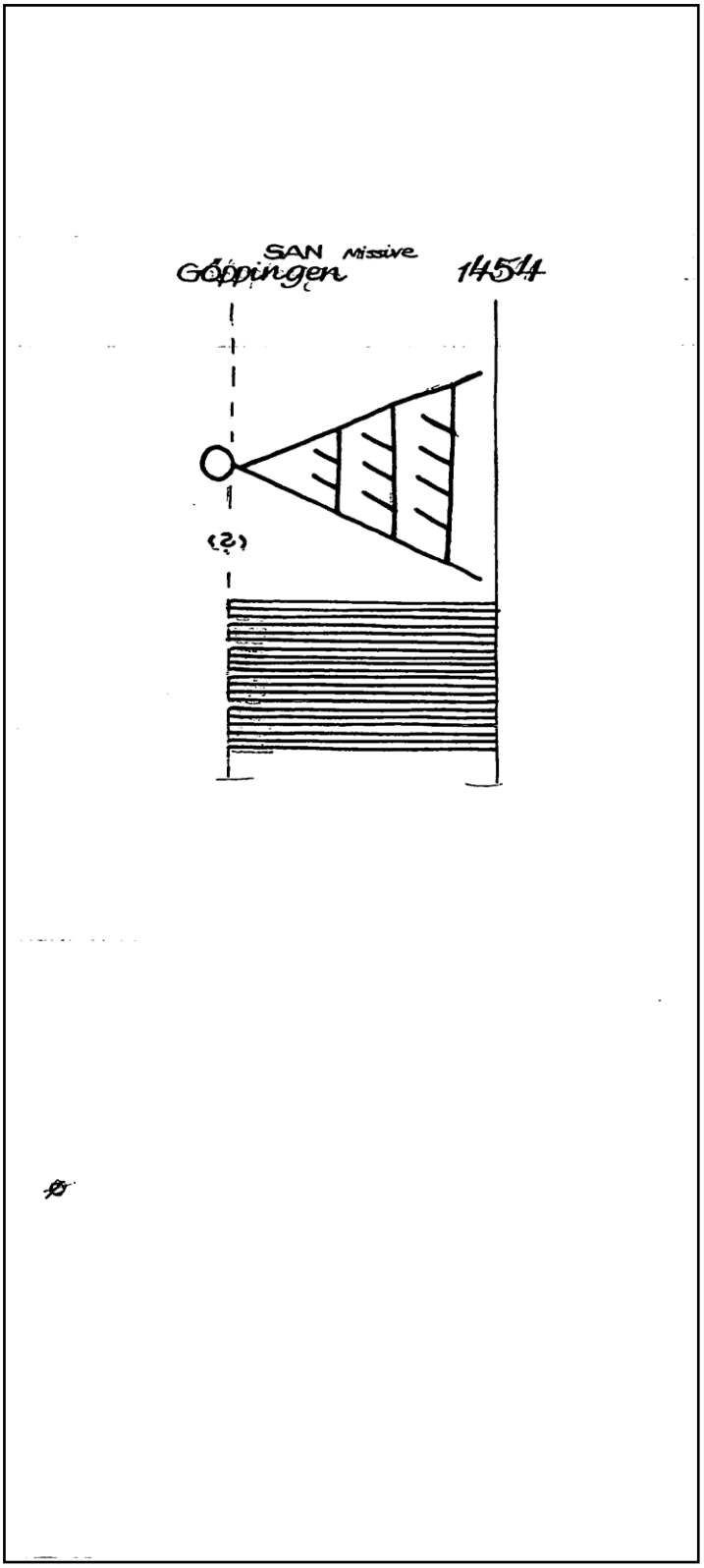

1 cm

Wasserzeichen-Informationssystem

www.wasserzeichen-online.de

Referenznummer	DE6300-PO-122688
Permalink	https://www.wasserzeichen-online.de/wzis/?ref=DE6300-PO-122688
Motivgruppe	Realien - Werkzeuge - Egge - frei, ohne Beizeichen
Quelle	Deutschland, Nördlingen, Stadtarchiv, Nördlingen, Missive 1454, Göppingen Papier
Abmessungen	Breite 39 mm, Höhe 29 mm
Piccard-Online	http://www.piccard-online.de/?nr=122688