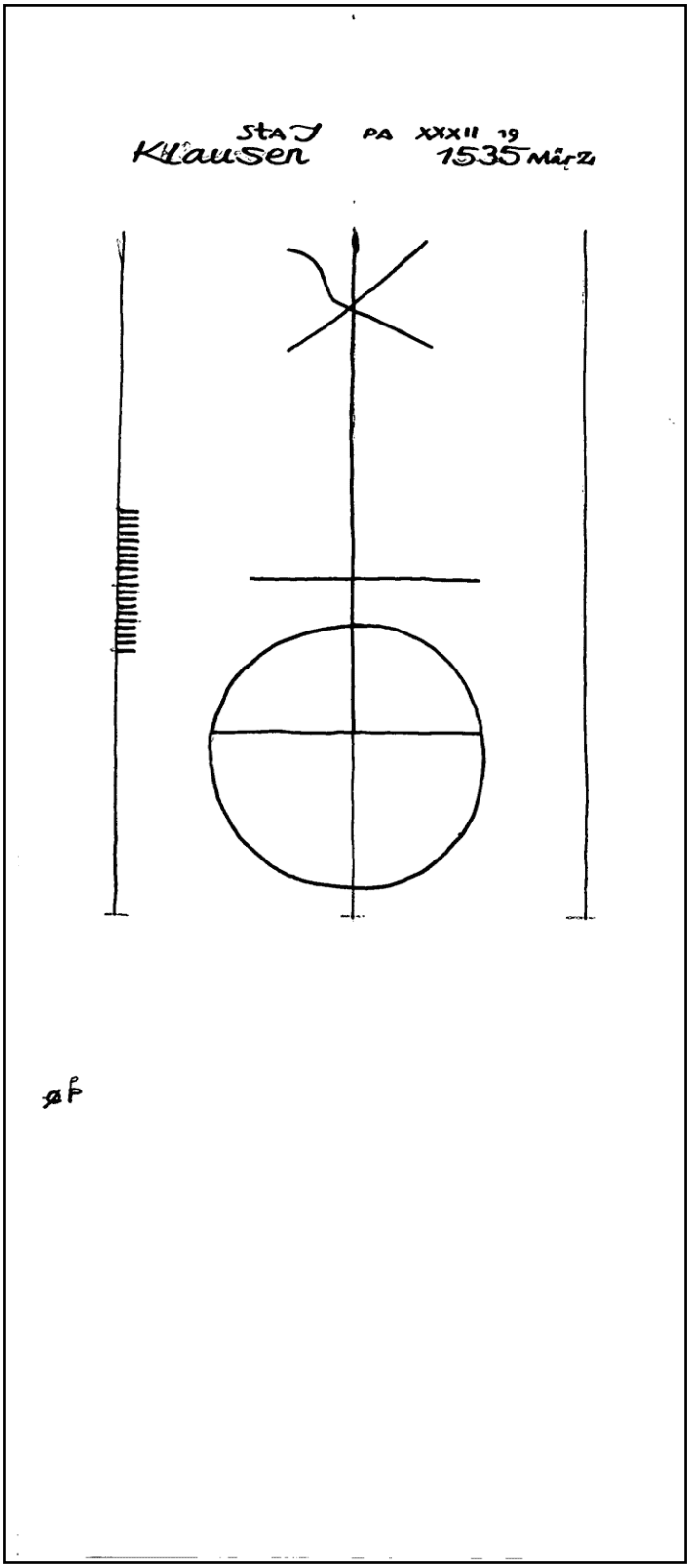

1 cm

Wasserzeichen-Informationssystem

www.wasserzeichen-online.de

Referenznummer	AT3800-PO-161001
Permalink	https://www.wasserzeichen-online.de/wzis/?ref=AT3800-PO-161001
Motivgruppe	Geometrische Figuren - drei Elemente - Kreis - Kreuz - Stern (einkonturig) - ohne Beizeichen - Kreis mit Quer- und Längsstrich
Quelle	Österreich, Innsbruck, Tiroler Landesarchiv, Innsbruck, Pestarchiv XXXII 19 1535, Klausen Papier
Abmessungen	|| 64 mm, Breite 38 mm, Höhe 90 mm
Piccard-Online	http://www.piccard-online.de/?nr=161001