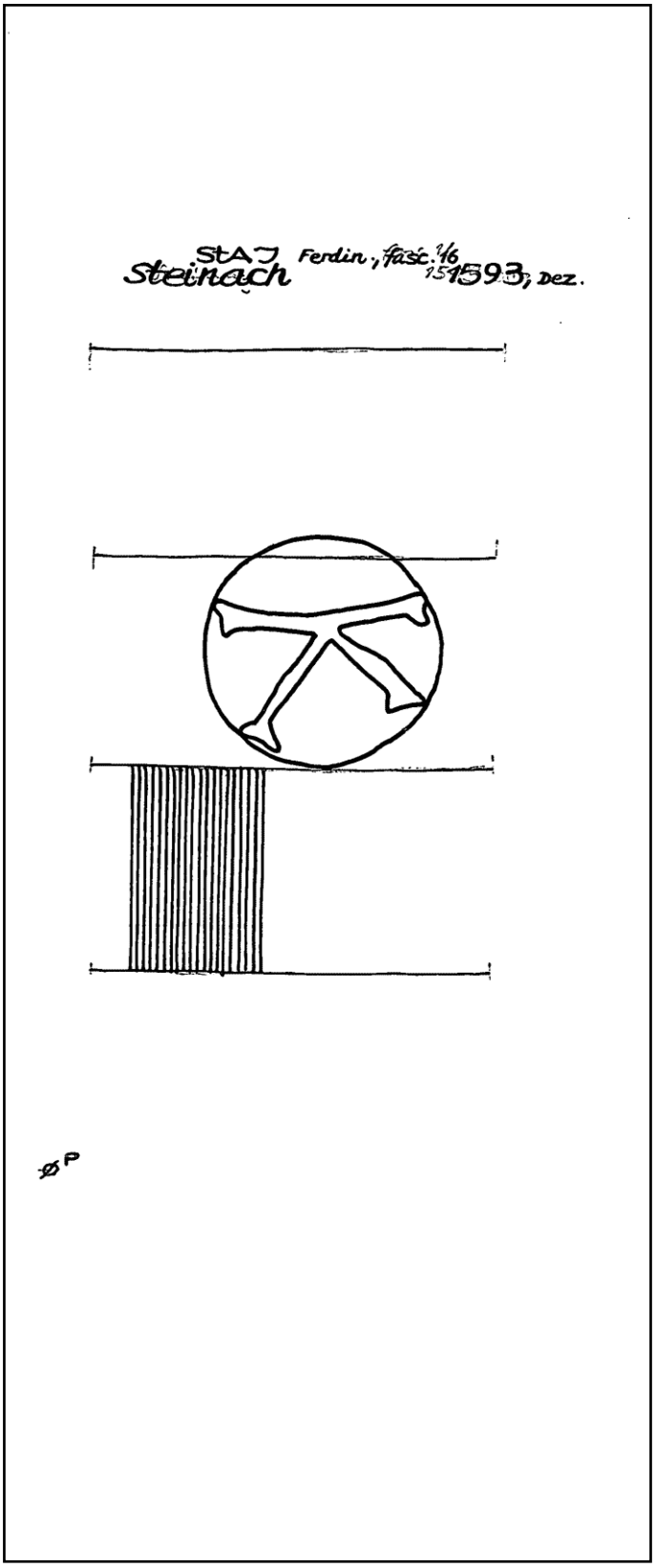

1 cm

Wasserzeichen-Informationssystem

www.wasserzeichen-online.de

Referenznummer	AT3800-PO-28314
Permalink	https://www.wasserzeichen-online.de/wzis/?ref=AT3800-PO-28314
Motivgruppe	Buchstaben/Ziffern - ein Buchstabe - Buchstabe K - im Kreis, ohne Beizeichen - senkrecht
Quelle	Österreich, Innsbruck, Tiroler Landesarchiv, Innsbruck, Ferdinandea fasc. 16
	1593, Steinach Papier
Abmessungen	|| 29 mm, Breite 33 mm, Höhe 34 mm
Piccard-Online	http://www.piccard-online.de/?nr=28314