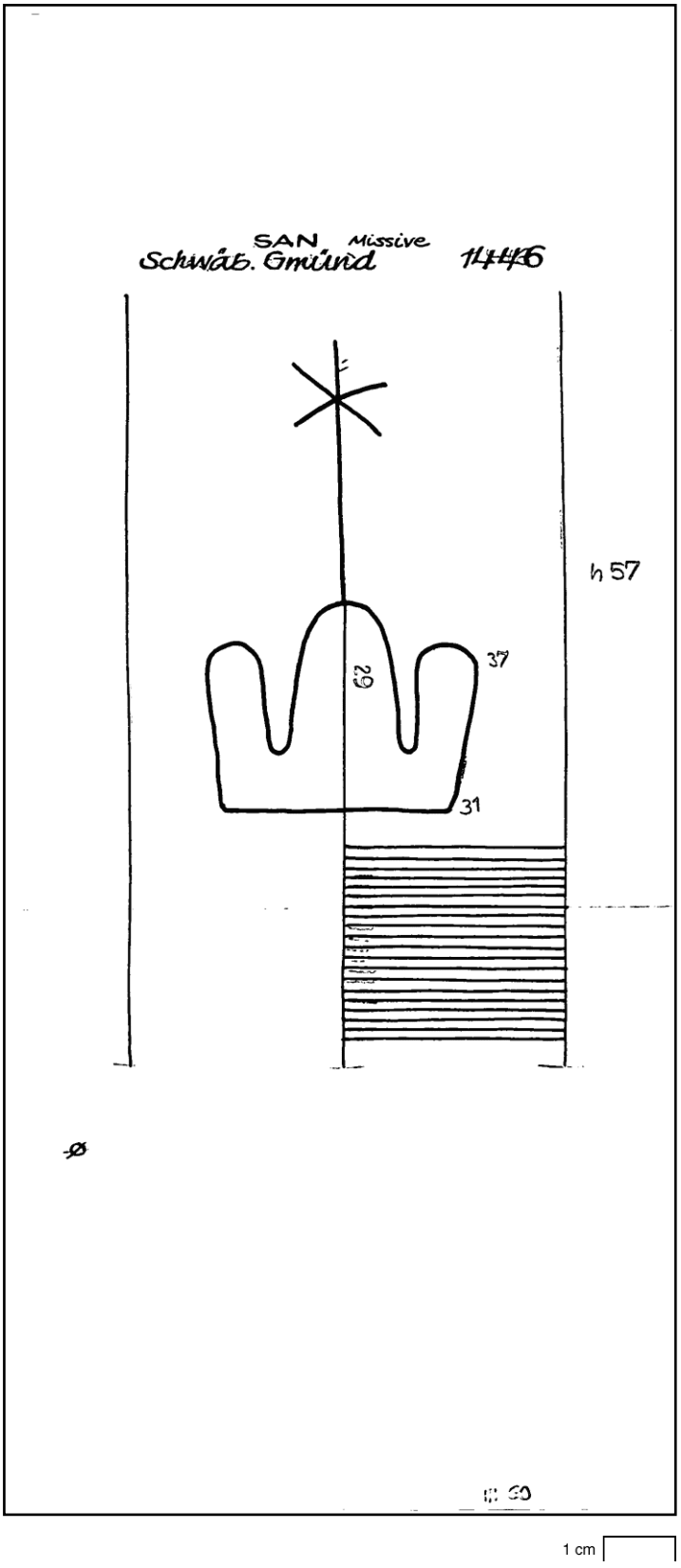

1 cm

Wasserzeichen-Informationssystem

www.wasserzeichen-online.de

Referenznummer	DE6300-PO-151142
Permalink	https://www.wasserzeichen-online.de/wzis/?ref=DE6300-PO-151142
Motivgruppe	Berge/Himmelskörper - Dreiberg - frei - Beizeichen einkonturige Stange - Stern (einkonturig) - ohne weiteres Beizeichen
Quelle	Deutschland, Nördlingen, Stadtarchiv, Nördlingen, Missive 1446, Schwäbisch Gmünd Papier
Abmessungen	|| 61 mm, Breite 38 mm, Höhe 66 mm
Piccard-Online	http://www.piccard-online.de/?nr=151142