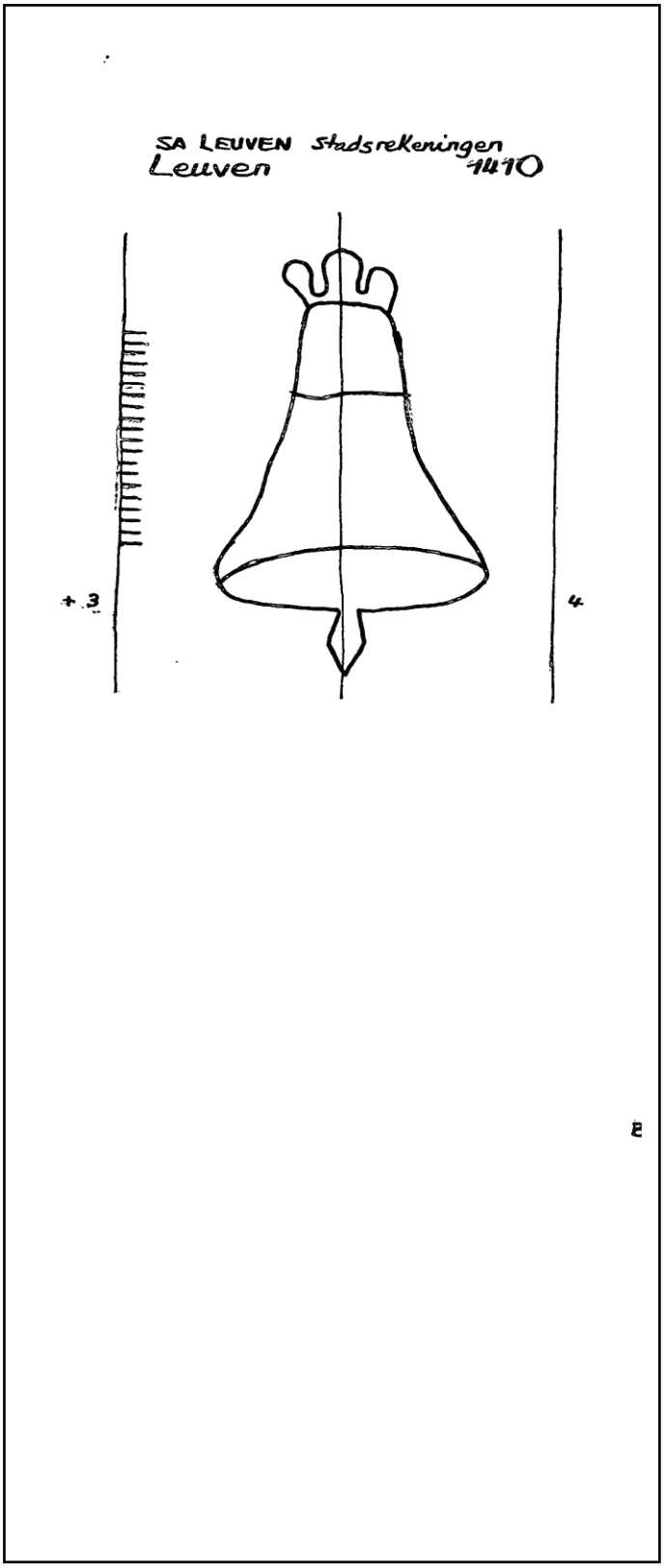

1 cm

Wasserzeichen-Informationssystem

www.wasserzeichen-online.de

Referenznummer	BE4905-PO-40279
Permalink	https://www.wasserzeichen-online.de/wzis/?ref=BE4905-PO-40279
Motivgruppe	Realien - Glocke - frei, mit Beizeichen - Strich (eingeschrieben) - Glockenkörper mit Schulter - Glockenmund zweikonturig - ohne Wolm
Quelle	Belgien, Leuven, Stadtarchiv, Leuven, Stadsrekeningen 1410, Leuven Papier
Abmessungen	|| 60 mm, Breite 37 mm, Höhe 59 mm
Piccard-Online	http://www.piccard-online.de/?nr=40279